COPIA CONTROLADA No. _____
FECHA DE EMISION: _____

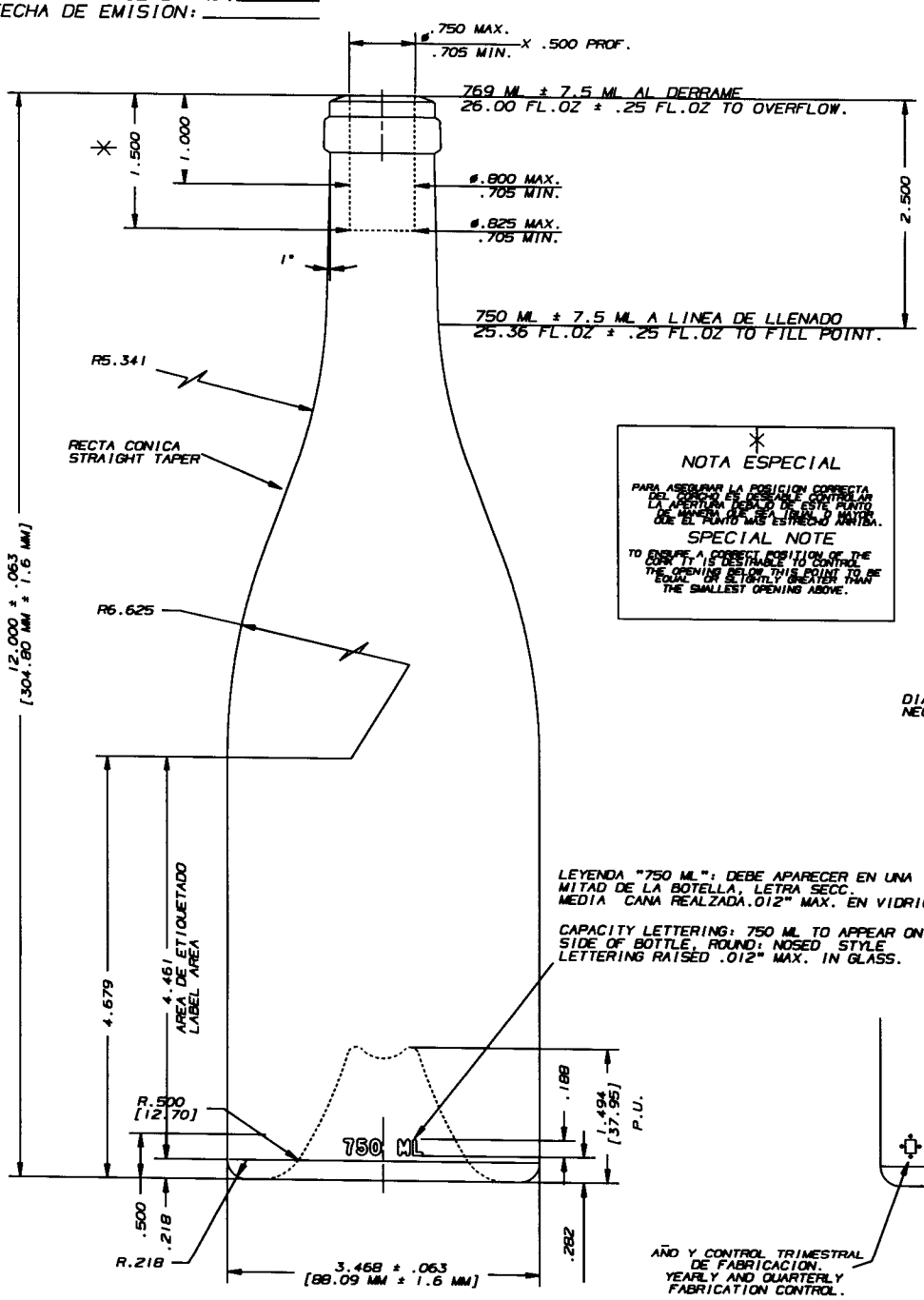

NOTA ESPECIAL

PARA ASEGURAR LA POSICION CORRECTA DEL CORCHO ES DESEABLE CONTROLAR LA ABERTURA DEBAJO DE ESTE PUNTO, DE MANERA QUE SEA IGUAL O MAYOR QUE EL PUNTO MAS ESTRECHO ARRIBA.

SPECIAL NOTE

TO ENSURE A CORRECT POSITION OF THE CORK IT IS DESIRABLE TO CONTROL THE OPENING BELOW THIS POINT TO BE EQUAL OR SLIGHTLY GREATER THAN THE SMALLEST OPENING ABOVE.

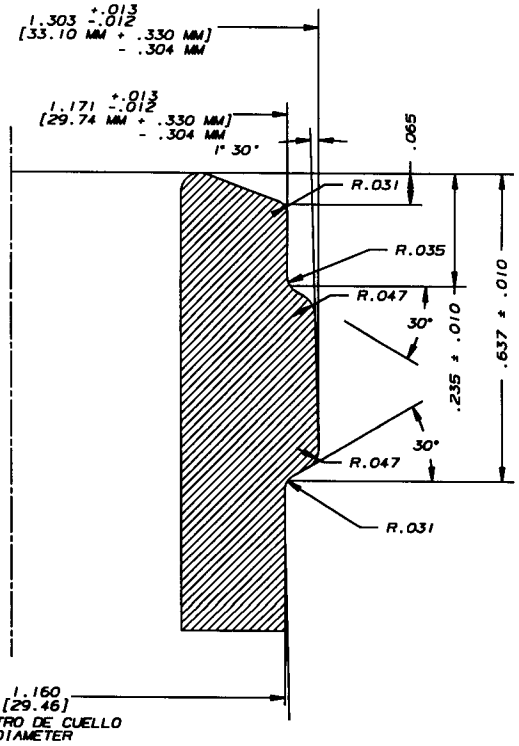

DETALLE DE CORONA
FINISH DETAIL

ESCALA 5:1
SCALE 5 TO 1

LEYENDA "750 ML": DEBE APARECER EN UNA MITAD DE LA BOTELLA, LETRA SECC. MEDIA CANA REALZADA .012" MAX. EN VIDRIO

CAPACITY LETTERING: 750 ML TO APPEAR ON ONE SIDE OF BOTTLE, ROUND: NOSED STYLE LETTERING RAISED .012" MAX. IN GLASS.

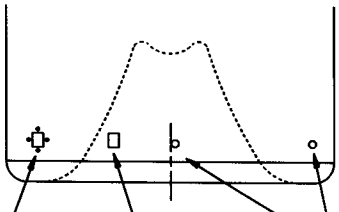

AÑO Y CONTROL TRIMESTRAL DE FABRICACION.
YEARLY AND QUARTERLY FABRICATION CONTROL.

Nº DE MOLDE
MOLD NUMBER

PUNTOS PARA IDENTIFICACION DE CAVIDAD
AUTOMATIC CAVITY IDENTIFICATION CODE AREA

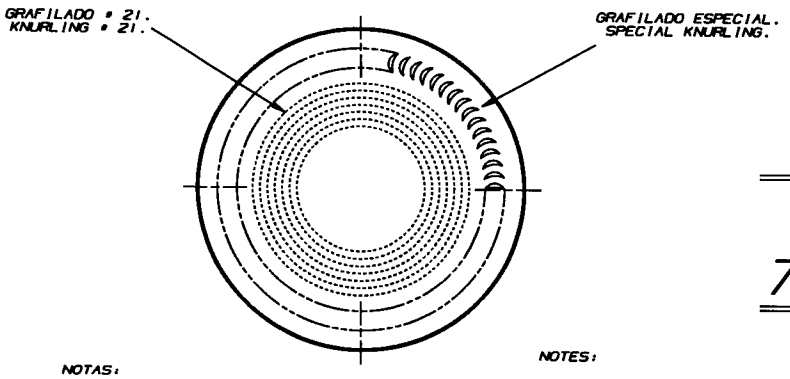

VIP STOCK

750 ML CABO BURGUNDY NEW PUNT

NOTAS:

LA CAPACIDAD DEL ENVASE DEBERA DE VERIFICARSE CON AGUA A 20° C.

LA LINEA DE LLENADO ES APROXIMADA Y PODRA AJUSTARSE DESPUES DE LA PRIMERA FABRICACION.

LAS DIMENSIONES INDICADAS SIN TOLERANCIA SON DE REFERENCIA PARA CONSTRUCCION

LOS CODIGOS DE IDENTIFICACION DE CAVIDADES SON OPCIONALES Y SU APLICACION DEPENDERA DE LA PLANTA QUE FABRIQUE EL ENVASE.

NOTES:

THE CAPACITY OF THE CONTAINER MUST BE CHECKED WITH WATER AT 20° C

THE FILL POINT IS APPROXIMATE AND MAY BE ADJUSTED AFTER THE INITIAL PRODUCTION OF WARE.

ALL UNTOLERANCED DIMENSIONS ARE FOR SHAPE CONSTRUCTION ONLY.

THE AUTOMATIC CAVITY IDENTIFICACION CODE AREA DOTS ARE OPTIONAL AND THEIR PLACEMENT ON THE CONTAINER IS SUBJECT TO THE DISCRETION OF THE MANUFACTURING PLANT

MATRIZ:	3				
3d MODEL	2				
	1				

PROYECTO Nº: / PROJECT Nº:	L0410073-00	ESCALA: / SCALE:	1 : 1
NOMBRE: / NAME:	750 ML CABO BURGUNDY NEW PUNT	COTAS: / DIMENSIONS:	mm
REFERENCIA: / REFERENCE:	9362176 / 02-01-110-00	PROCESO: / PROCESS:	S-S-F / B-B-F
DISEÑADOR: / DESIGNER:	EXRCHER	FECHA: / DATE:	4/NOV/04
NORMATIVIDAD: / NORM:	NE-165	G.D.	2
LINEA: / LINE OF WARE:	WEBA / WINES	RET	NR X
CORONA Nº: / FINISH Nº:	33	No.DIB.GPI: / No.DBB.GPI:	SPECIAL
PESO: / WGT.:	9190 gms. / 324.1 oz.	: 350 / : 12.3	
CAP.BASE COR.: / BASE OF NECK CAP.:	750 ML. / 25.36 OZ.	: 75 / : 2.5	

NOTA: SI DURANTE 3 AÑOS CONSECUTIVOS NO RECIBIMOS ANULACIONES CORRESPONDIENTES AL ENVASE (LISTADO EN ESTA HOJA) ESTAREMOS DESCONTINUANDO LA DISTRIBUCION DE LA MOLDURA.
NOTE: IF DURING 3 CONSECUTIVE YEARS WE DO NOT RECEIVE ANY CHANGES OF THIS CONTAINER DESIGN, WILL PROCEED TO DESTROY THE MOLDS.

CENTRO DE GRAVEDAD VACIO / CENTER OF GRAVITY EMPTY	4.1916 LLENO / 105.543 FULL — 4.1916 FULL / 105.624
ESPECIFICACIONES / SPECIFICATIONS	VERIFICACIONES / VERIFICATIONS
CARGA VERTICAL: / VERTICAL LOAD:	750 lbs.
CHOQUE TERMICO: / THERMAL SHOCK:	42 °C
RES. IMPACTO: / IMPACT. RESIST.:	25 Kgs. / ft
PRESION: / PRESSURE:	V.G. / NA G.V.
TRAT. SUPERFICIAL: / SURFACE TREAT:	ESMRO / DURCOR

MOLDURA: / MOLD:	9362203
DISEÑO: / DESIGN:	AHERNANDEZ
FORMADO: / FORMING:	JMORLAN
CALIDAD: / QUALITY:	GJESUS
DECORADO: / DECO/LABEL:	NA

NA:NO APLICA
NA:NOT APPLICABLE